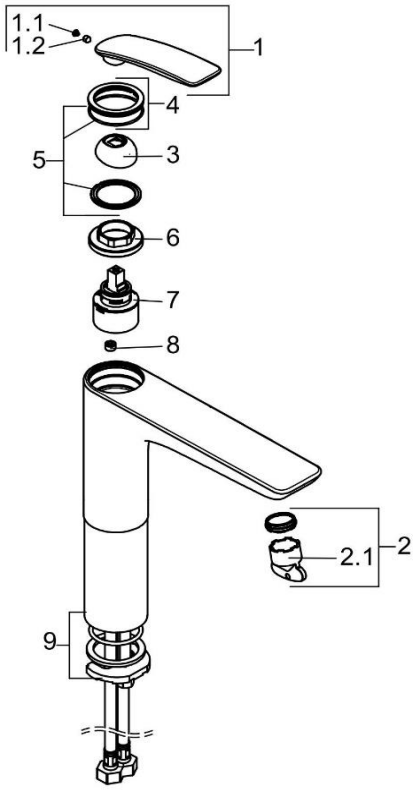

522988775		Waschtisch-Einhandmischer DN 15	single lever basin mixer DN 15
1	7498939-00	HEBEL BALANCE	LEVER BALANCE
1.1	92204601-00	GEWINDESTIFT	GRUB SCREW
1.2	7488700-00	STOPFEN	PLUG
2	7309800-00	STRAHLREGLER	AERATOR
2.1	93007800-00	STRAHLREGLERSCHLÜSSEL	WRENCH FOR AERATOR
3	93009705-00	ABDECKKAPPE	COVER CAP
4	7398805-00	ABDECKKAPPE	COVER CAP
5	7488200-00	DICHTUNGSSATZ	SEALING SET
6	92200737-00	SPANNSCHRAUBE	FASTENING SCREW
7	7560500-00	STEUEREINHEIT	CERAMIC CARTRIDGE
8	7484100-00	MENGENREGLER	FLOW REGULATOR
9	7459400-00	BEFESTIGUNGSSATZ	MOUNTING KIT