KARTA TECHNICZNA

KLUDI-DECUS
jednouchwytowa bateria umywalkowa
DN 15

Nr artykułu: 542980575

Powierzchnia:
05 chrom

Opis produktu:
jednouchwytowa bateria umywalkowa 240 DN 15
uchwyt prosty
montaż jednootworowy
przepływ wody 4,5 l/min przy ciśnieniu 3 bar
perlator s-pointer Caché M 18,5 x 1
głowica ceramiczna z ogranicznikiem wypływu gorącej wody
elastyczne wężyki ciśnieniowe G 3/8
system szybkiego montażu
bez zestawu odpływowego
wysokość wylewki 240 mm

ZDJĘCIE PRODUKTU

RYSUNEK Z WYMIARAMI

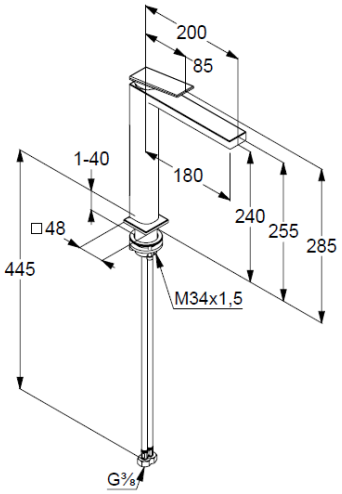

DIAGRAM PRZEPŁYWU

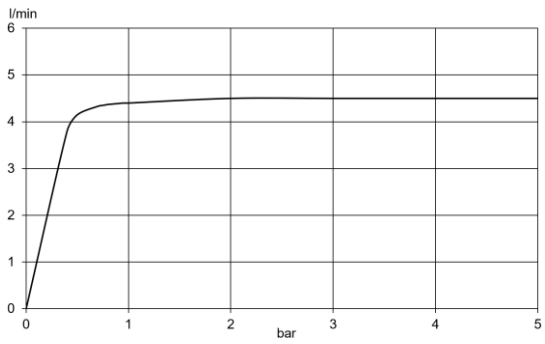

KLUDI