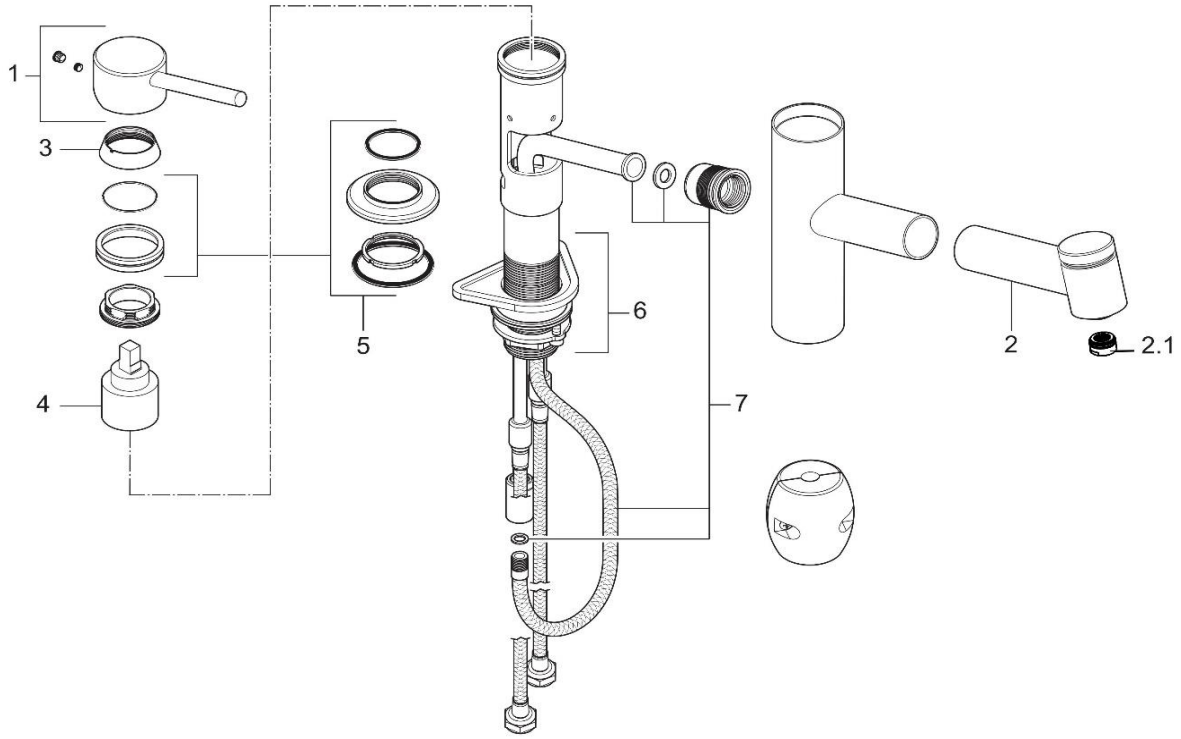

44851F860		Spültisch-Einhandmischer DN 15	single lever sink mixer DN 15
1	73680F8-00	HEBEL KLUDI STEEL	LEVER KLUDI STEEL
2	73682F8-00	KÜCHENBRAUSE	KITCHEN SHOWER
2.1	73862F8-00	STRAHLREGLER	AERATOR
3	73674F8-00	ABDECKKAPPE	COVER CAP
4	7367500-00	STEUEREINHEIT	CERAMIC CARTRIDGE
5	7367900-00	DICHTUNGSSATZ	SEALING SET
6	7368500-00	BEFESTIGUNGSSATZ	MOUNTING KIT
7	7368100-00	KÜCHENSCHLAUCH	KITCHEN HOSE