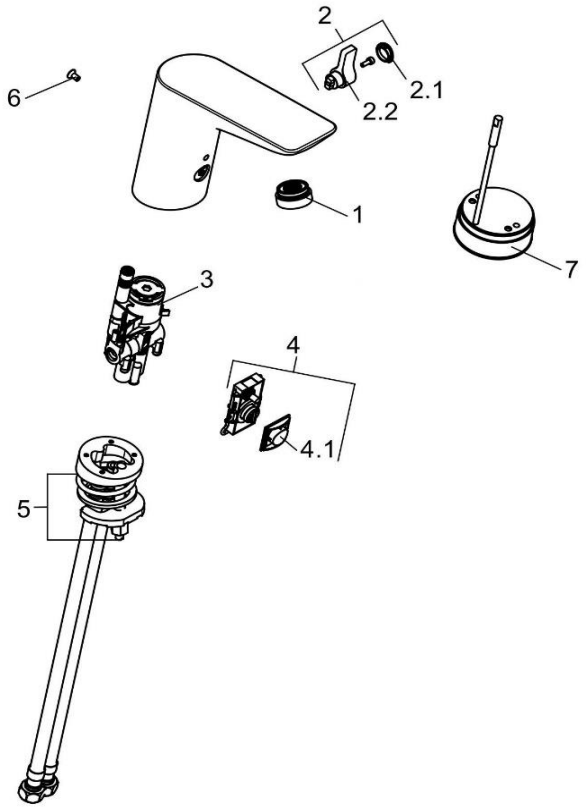

5210005		Elektronische Waschtischarmatur DN 15	electronic controlled pillar tap DN 15
1	7311905-00	STRAHLREGLER	AERATOR
2	7301600-00	MISCHWELLE	MIXING DRIVE SHAFT
2.1	92360905-00	ABDECKKAPPE	COVER CAP
2.2	92368405B-00	MISCHHEBEL	MIXING LEVER
3	7475300-00	KARTUSCHENVENTIL	CARTRIDGE VALVE
4	7301500-00	ELEKTRONIKMODUL	ELECTRONIC MODULE
4.1	7301400-00	SENSOR	SENSOR
5	7479200-00	BEFESTIGUNGSSATZ	MOUNTING KIT
6	92208000-00	SCHRAUBE	SCREW
7	7355700-00	BATTERRIEFACH	BATTERY BOX

KLUDI