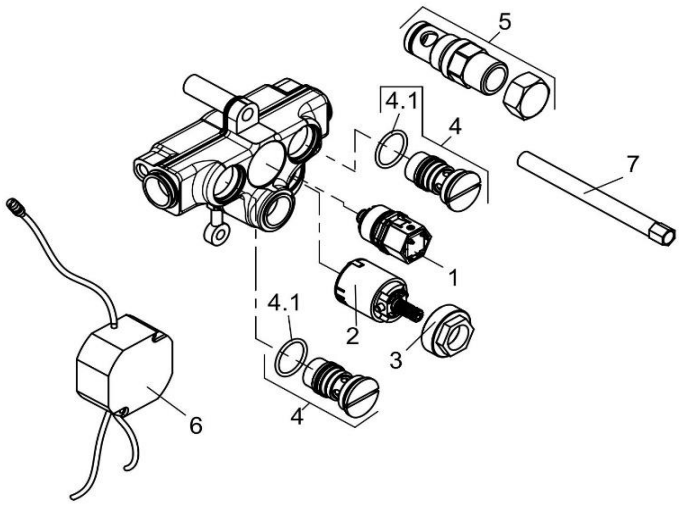

38001		UP Rohbau-Set	concealed electronic body
1	7605300-00	MAGNETVENTIL	MAGNETIC VALVE
2	7679300-00	STEUEREINHEIT	CERAMIC CARTRIDGE
3	92114137-00	SPANNSCHRAUBE	FASTENING SCREW
4	7517700-00	RÜCKFLUSSVERHINDERER	BACK FLOW PREVENTER
4.1	92503311-00	O - RING	O-RING
5	7327500-00	SPÜLSET	RINSE SET
6	7678700-00	NETZTEIL	POWER UNIT
7	92917600-00	SECHSKANTSCHLÜSSEL	HEXAGON KEY