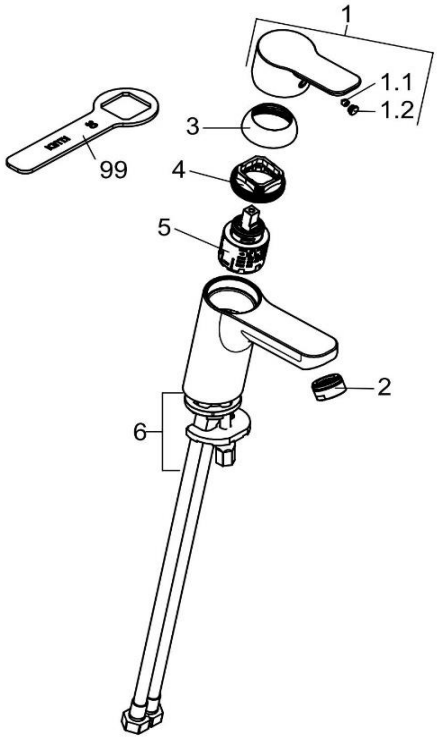

373890565WR4		Waschtisch-Einhandmischer DN 15	single lever basin mixer DN 15
1	7361705-00	HEBEL PURE & EASY	LEVER PURE & EASY
1.1	92204601-00	GEWINDESTIFT	GRUB SCREW
1.2	93019759-00	STOPFEN	PLUG
2	7334005-00	STRAHLREGLER	AERATOR
3	93090805-00	ABDECKKAPPE	COVER CAP
4	93013000-00	SPANNSCHRAUBE	FASTENING SCREW
5	7593100-00	STEUEREINHEIT	CERAMIC CARTRIDGE
6	7330000-00	BEFESTIGUNGSSATZ	MOUNTING KIT
99	92914900-00	SPANNSCHRAUBENSCHLÜSSEL	WRENCH FOR FASTENING SCREW

KLUDI