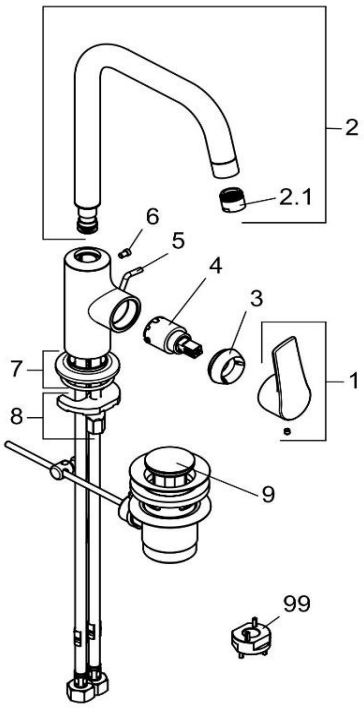

340250575		Waschtisch-Einhandmischer DN 15	single lever basin mixer DN 15
1	7319205-00	HEBEL PURE & SOLID	LEVER PURE & SOLID
2	7319305-00	AUSLAUF	SPOUT
2.1	7523505-00	STRAHLREGLER	AERATOR
2.1	7523505-00	STRAHLREGLER	AERATOR
3	92217005-00	SPANNSCHRAUBE	FASTENING SCREW
4	7486800-00	STEUEREINHEIT	CERAMIC CARTRIDGE
5	91701505-00	ZUGSTANGE	LIFT ROD
6	92218135-00	GEWINDESTIFT	GRUB SCREW
7	7319405-00	ROSETTE	ESCUTCHEON
8	7875500-00	BEFESTIGUNGSSATZ	MOUNTING KIT
9	7654505-00	ABLAUFGARNITUR	POP UP WASTE
99	92916500-00	SPANNSCHRAUBENSCHLÜSSEL	WRENCH FOR FASTENING SCREW