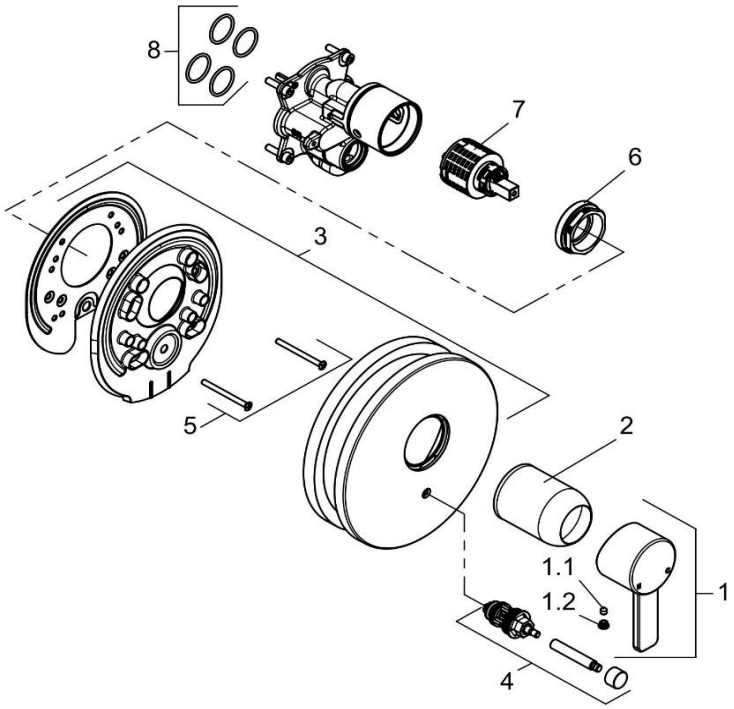

386500575		Unterputz-Wannenfüll- und Brause-Einhandmischer	concealed single lever bath and shower mixer
1	7470005-00	HEBEL ZENTA	LEVER ZENTA
1.1	92204601-00	GEWINDESTIFT	GRUB SCREW
1.2	93089705B-00	STOPFEN	PLUG
2	92059105-00	ABDECKHÜLSE	COVER SLEEVE
3	7470405-00	UP - ROSETTE	ESCUTCHEON, CONCEALED
4	7823505-00	UP - UMSTELLUNG	DIVERTER, CONCEALED
5	7446335-00	SCHRAUBEN SET	SCREW SET
6	92266837-00	SPANNSCHRAUBE	FASTENING SCREW
7	7685600-00	STEUEREINHEIT	CERAMIC CARTRIDGE
8	7301100-00	DICHTUNGSSATZ	SEALING SET