KARTA TECHNICZNA

KLUDI AMEO
bateria umywalkowa

Nr artykułu:
41 393 05 75

Powierzchnia:
chrom

Opis produktu:
bateria umywalkowa
uchwyt prosty
montaż trójotworowy
przepływ wody 5 l/min przy ciśnieniu 3 bar
perlator s-pointer Eco PCA M 24 x 1
wylewka stała
głowice ceramiczne 90°
system szybkiego montażu
elastyczne wężyki ciśnieniowe G 3/8
zestaw odpływowy G 1 1/4

ZDJĘCIE PRODUKTU

RYSUNEK Z WYMIARAMI

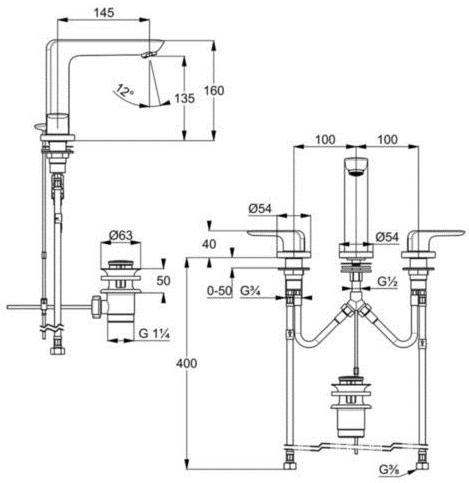
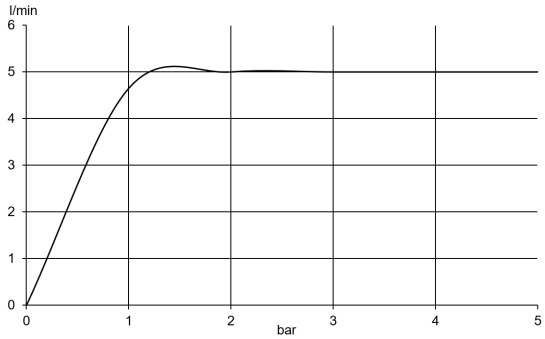
DIAGRAM PRZEPŁYWU