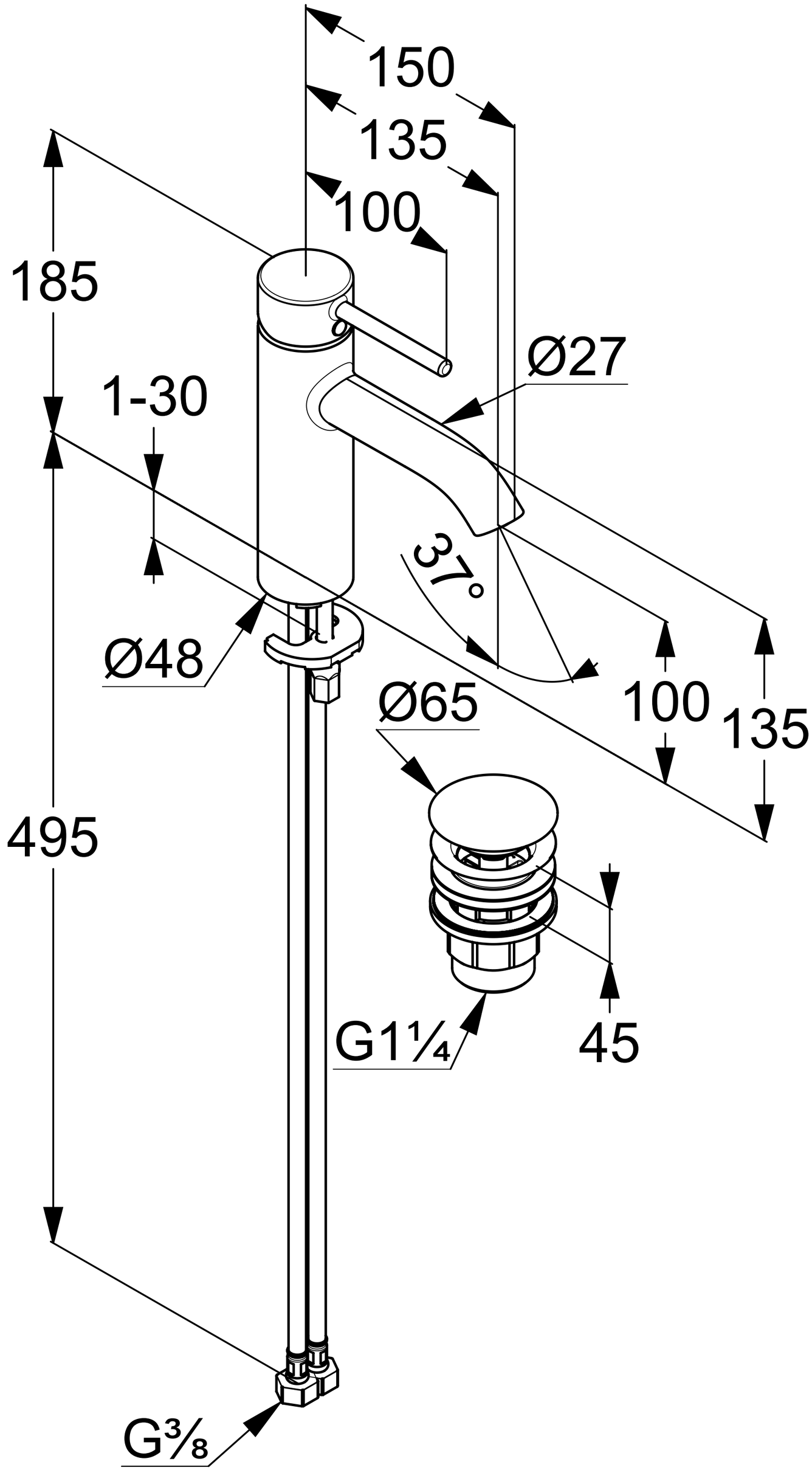
150
135
100
185
Ø27
1-30
37°
Ø48
Ø65
100
135
495
G1¼
45
G⅜