KARTA TECHNICZNA

KLUDI STEEL
jednouchwytowa bateria kuchenna DN 15

Nr artykułu:
44 851 F8 60

Powierzchnia:
F8 stal szlachetna szczotkowana

Opis produktu:
jednouchwytowa bateria kuchenna wyciągana
rączka natrysku
uchwyt prosty
materiał: stal szlachetna
montaż jednootworowy
perlator M 18 x 1
przepływ wody 8,1 l/min przy ciśnieniu 3 bar
wyciągana, obrotowa wylewka (110 °)
głowica ceramiczna
automat. przełącznik natrysk/strumień
zawór zwrotny
elastyczne wężyki ciśnieniowe G 3/8
elementy mocujące

ZDJĘCIE PRODUKTU

RYSUNEK Z WYMIARAMI

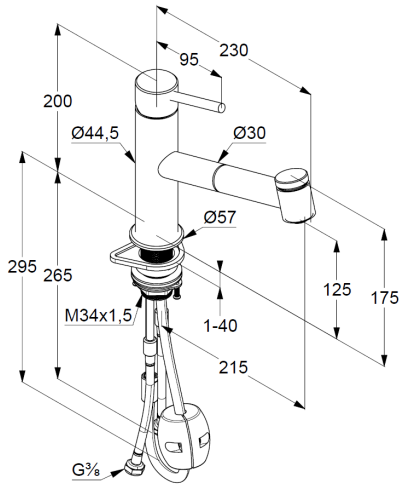
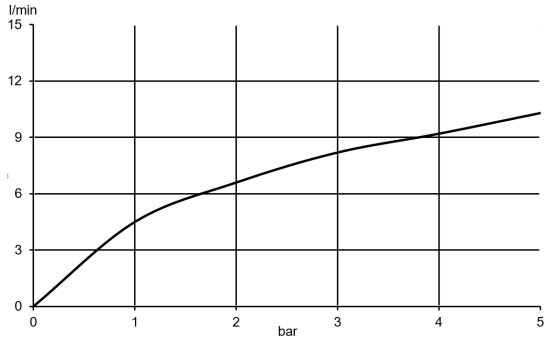
DIAGRAM PRZEPŁYWU