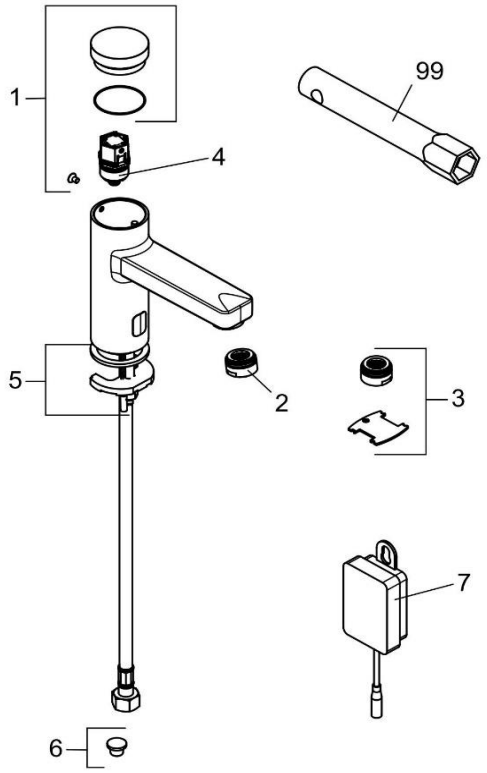

11.2022 ->

3810505		Elektronische Waschtischarmatur DN 15	electronic controlled pillar tap DN 15
1	7317705-00	ABDECKHAUBE	COVER HOOD
2	7306605-00	STRAHLREGLER	AERATOR
3	7697105-00	STRAHLREGLER	AERATOR
4	7605300-00	MAGNETVENTIL	MAGNETIC VALVE
5	7459400-00	BEFESTIGUNGSSATZ	MOUNTING KIT
6	7317435-00	SIEBDICHTUNG	MESH GASKET
7	7678800-00	BATTERRIEFACH	BATTERY BOX
8	92917600-00	SECHSKANTSCHLÜSSEL	HEXAGON KEY

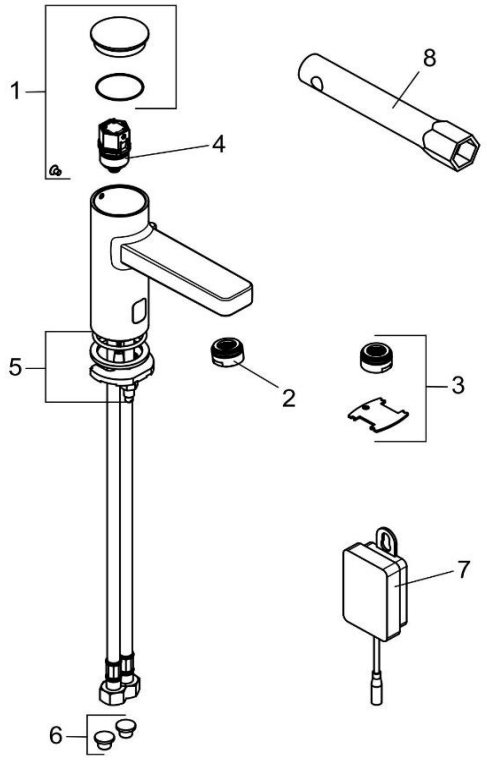

-> 10.2022

3810505		Elektronische Waschtischarmatur DN 15	electronic controlled pillar tap DN 15
1	7317705-00	ABDECKHAUBE	COVER HOOD
2	7311905-00	STRAHLREGLER	AERATOR
3	7697105-00	STRAHLREGLER	AERATOR
4	7605300-00	MAGNETVENTIL	MAGNETIC VALVE
5	7459400-00	BEFESTIGUNGSSATZ	MOUNTING KIT
6	7317435-00	SIEBDICHTUNG	MESH GASKET
7	7678800-00	BATTERRIEFACH	BATTERY BOX
8	92917600-00	SECHSKANTSCHLÜSSEL	HEXAGON KEY