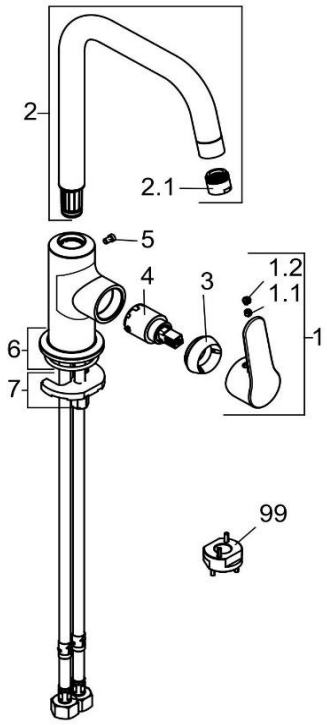

320240575		Waschtisch-Einhandmischer DN 15	single lever basin mixer DN 15
1	7319605-00	HEBEL OBJEKTA	LEVER OBJEKTA
1.1	92204601-00	GEWINDESTIFT	GRUB SCREW
1.2	93092100-00	STOPFEN	PLUG
2	7319305-00	AUSLAUF	SPOUT
2.1	7523505-00	STRAHLREGLER	AERATOR
3	92217005-00	SPANNSCHRAUBE	FASTENING SCREW
4	7486800-00	STEUEREINHEIT	CERAMIC CARTRIDGE
5	92218135-00	GEWINDESTIFT	GRUB SCREW
6	7319405-00	ROSETTE	ESCUTCHEON
7	7597200-00	BEFESTIGUNGSSATZ	MOUNTING KIT
99	92916500-00	SPANNSCHRAUBENSCHLÜSSEL	WRENCH FOR FASTENING SCREW